ENCÓDER LINEAL ADHESIVADO INCREMENTAL SIN CONTACTO: ITA

INCREMENTAL ADHESIVE NON-CONTACT LINEAR ENCODER: ITA

MANUAL DE INSTALACIÓN / *INSTALLATION MANUAL*

FAGOR AUTOMATION S. COOP.
Bº San Andrés Nº 19
Apdo de correos 144
20500 Arrasate/Mondragón
- Spain -
Web: www.fagorautomation.com
Email: contact@fagorautomation.es
Tel.: (34) 943 039800
Fax: (34) 943 791712

Manual Code: 14460374
Manual Version: 2501

Condiciones de garantía / *Warranty terms*

Las condiciones de garantía de este producto están disponibles en la zona de descargas del sitio web corporativo de FAGOR. http://www.fagorautomation.com. (Tipo de fichero: Condiciones generales de venta-Garantía).
The warranty conditions for this product are available in the downloads section of FAGOR's corporate website at http://www.fagorautomation.com. (Type of file: General Terms and Conditions of Purchase - Warranty).

Declaración de conformidad / *Declaration of conformity*

La declaración de conformidad de este producto está disponible en la zona de descargas del sitio web corporativo de FAGOR. http://www.fagorautomation.com. (Tipo de fichero: Declaración de conformidad).
The declaration of conformity for this product is available in the downloads section of FAGOR'S corporate website at http://www.fagorautomation.com. (Type of file: Declaration of conformity).

Registro de garantía / *Warranty register*

Para registrar su producto y obtener todas las ventajas del completo servicio postventa de Fagor Automation rellene el formulario disponible en el siguiente enlace: https://www.fagorautomation.com/servicio/cartera-de-servicios/registro-de-producto/
To register your product and obtain all the advantages of Fagor Automation's full after-sales service fill out form available at the following link: https://www.fagorautomation.com/en/customer-service/service-portfolio/product-registration/

Precaución / *Caution*

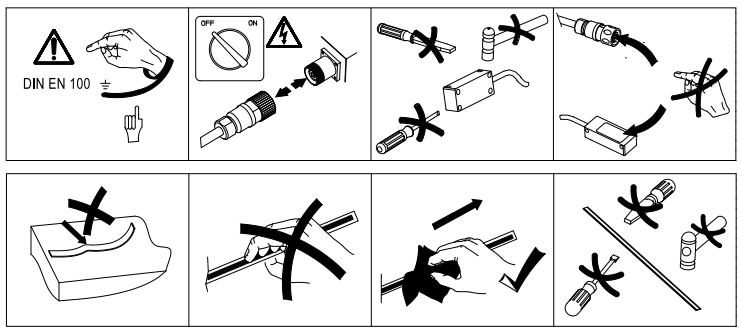

Elementos suministrados / *Supplied parts*

Instrucciones de montaje *Mounting instructions* IG	Fleje grabado *Engraved tape* FG	Topes (2x) *End covers (2x)* Cod.: 82V00105 T

Elementos suministrados por separado / *Parts supplied separately*

Junto a la cabeza / *Next to the head*

Instrucciones de montaje *Mounting instructions* IG	Cabeza *Head* C	Galgas de montaje *Mounting spacer* GM

Accesorios suministrados por separado / *Accessories supplied separately*

Imanes *Magnets* Cod.: -MAG-IT-L1: 82V00114 -MAG-IT-L2: 82V00115 -MAG-IT-R: 82V00012 MAG	Accesorio aplicador de fleje *Tape applicator accessory* Cod.: 82V00106 A

Dimensiones / *Dimensions*

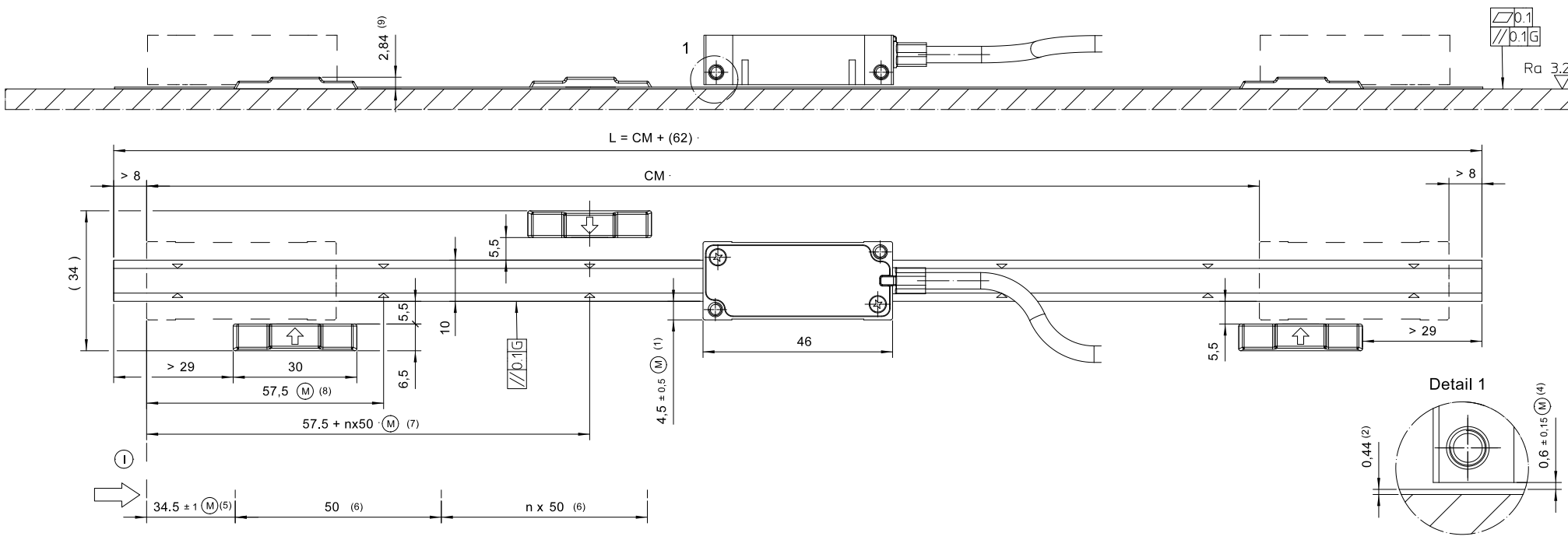

Opción de montaje con topes finales (T) / *Mounting option with end covers (T)*

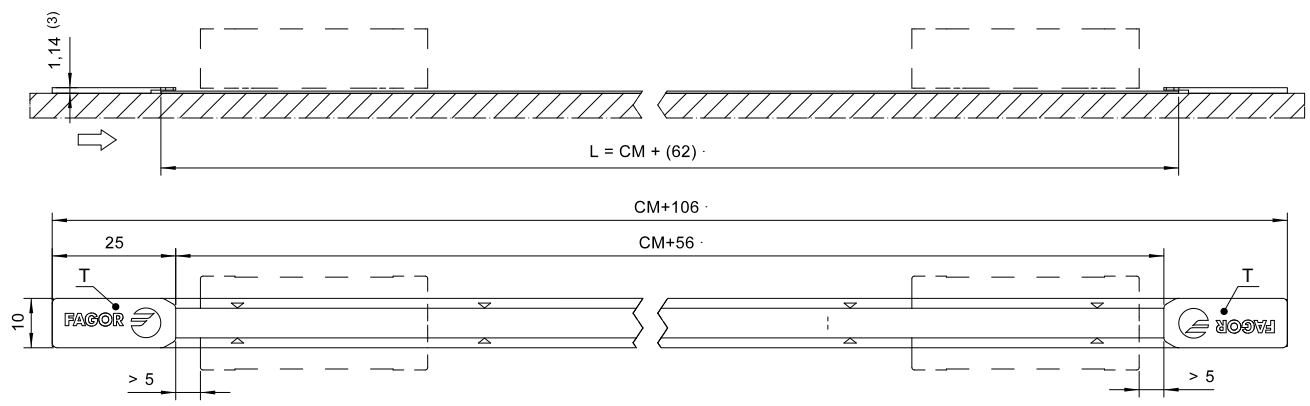

(1) = Cabeza lectora centrada respecto al fleje / *Reading head centered relative to the tape.*
(2) = Espesor del fleje (incluye adhesivo) / *Tape thickness (including adhesive).*
(3) = Espesor del tope (incluye adhesivo). Material opcional. / *Thickness of the end cover (including adhesive). Optional material.*
(4) = Altura de trabajo (distancia entre la cabeza y el fleje) / *Working rideheight (distance between head and tape).*
(5) = Indica la posición a partir de (I) en la que la cabeza detecta el primer Io / *Indicates the position from (I) at which the head detects the first Io.*
(6) = Los Io se detectan cada 50 mm a partir del primero / *Io are detected every 50 mm from the first one.*
(7) = Posición de las marcas Io en el fleje a partir de (I) / *Position of Io marks on the tape from (I).*
(8) = Posición del primer Io / *Position of the first Io.*
(9) = Altura del imán (incluye adhesivo) / *Magnet height (includes adhesive).*

(M) = Dimensiones de montaje por parte del cliente / *Assembly sizing set by customer*
CM = Curso de medición / *Measuring length*
L = Longitud del fleje / *Tape length*
(I) = Comienzo del CM / *Start of the CM*
⇨ = Dirección positiva de lectura / *Positive reading direction*
n = Número de marcas Io / *Number of Io marks*
Io = Marca de referencia / *Reference mark*
G = Guía máquina / *Machine guide*

Condiciones de montaje / *Mounting conditions*

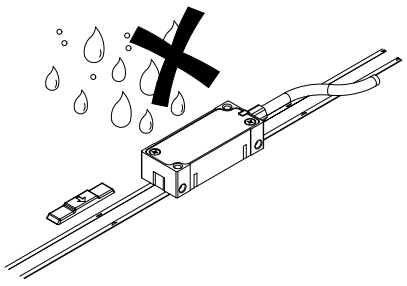

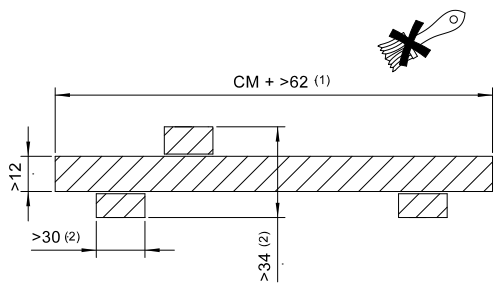

1.- Proteger frente a la contaminación
Protect against contamination

2.- La superficie de montaje debe estar libre de pintura, polvo o grasa.
The mounting surface must be free of paint, dust or grease.

(1) Sin incluir los topes opcionales. En el caso de incluir CM + > 106.
Excluding optional stoppers. In the case of including CM + > 106.

(2) Superficie de montaje para marcas de referencia y límites.
Mounting surface for reference marks and limits.

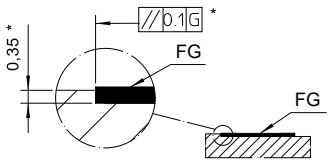

3.- Para el montaje del fleje se recomienda colocar un tope o proveer un rebaje de 0,35 mm
For mounting the tape, it is recommended to place support dowels or a 0.35 mm mounting ledge.

(*) Tener en cuenta las tolerancias de montaje / *Consider mounting tolerances*

Montaje del fleje / *Mounting the tape*

1.- Sacar el fleje del embalaje.
Unbox the tape from the packaging.

2.- Quitar el principio de la cinta protectora del adhesivo.
Remove the beginning of the adhesive protection tape.

3.- Adhesivar el comienzo del fleje en la superficie de montaje con cuidado y presionar suavemente.
Adhere the beginning of the tape to the mounting surface carefully and press gently.

4.- Instalar el resto del fleje: retirar gradualmente la protección del adhesivo.
Install the rest of the tape: gradually remove the adhesive protection.

(*) Prestar atención a la correcta posición del fleje respecto a la cabeza.
Pay attention to the correct position of the tape relative to the head.

(*) Aplicador de fleje (A): accesorio opcional para facilitar la instalación del fleje.
Tape applicator (A): optional accessory to facilitate tape installation.

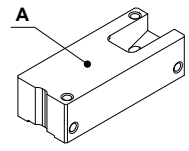

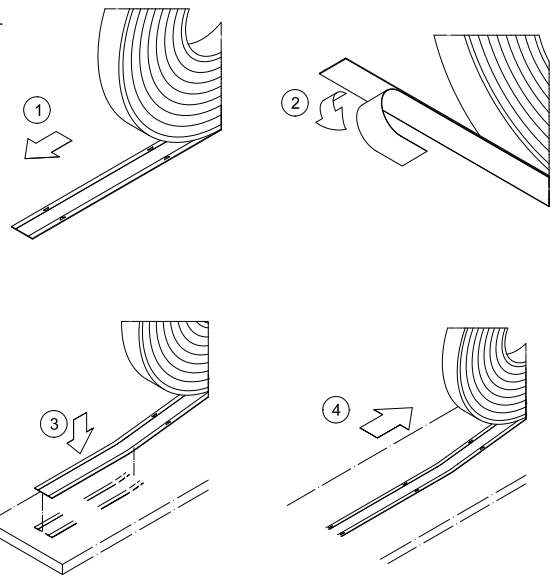

Topes / *End covers*

Los topes en los extremos del fleje son opcionales / *End covers on the ends of the tape are optional.*

Instalación / *Installation:*

1.- Retirar el protector de la cinta del adhesivo / *Remove the tape protector from the adhesive.*

2.- Colocar el tope en el extremo correspondiente / *Place the end cover on the corresponding end.*

* Tener en cuenta la correcta orientación de los topes (mismos pasos en ambos extremos).
Take into account the correct orientation of the end covers (same steps at both ends).

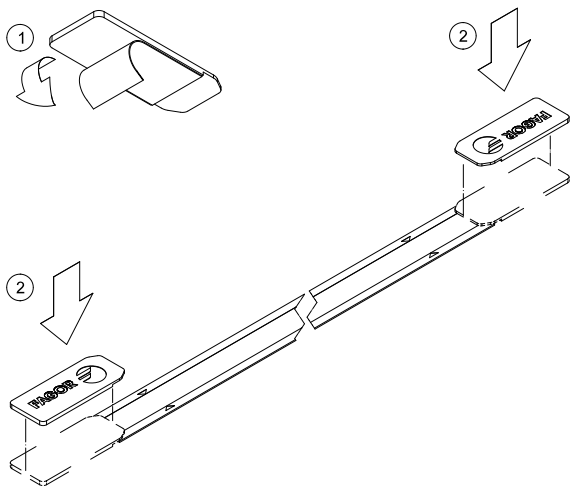

Dimensiones de montaje
Assembly sizing

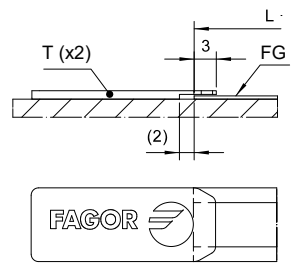

Marcas de referencia y límites / *Reference marks and limits*

Posición / *Positioning:*

Colocar los imanes de selección de las marcas de referencia y los límites en la posición deseada.
Place the reference marks and limits selector magnets in the desired position.

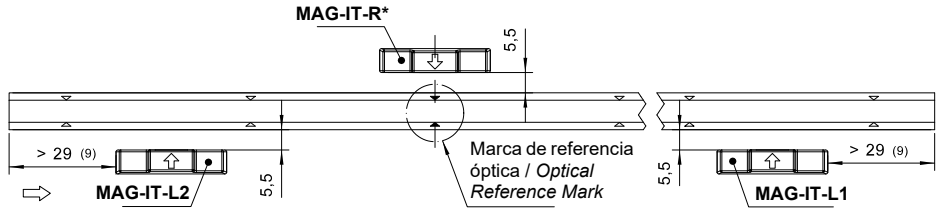

Montaje / *Mounting:*

Para su instalación incorporan cinta adhesiva en la parte inferior.
For installation, they have an adhesive tape on the bottom.

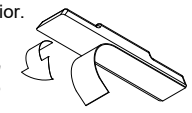

Significado del color de la flecha / *Meaning of the arrow color*

- Rojo: Inicio del recorrido (MAG-IT-L2).
  Red: Start limit (MAG-IT-L2).
- Azul: Fin del recorrido (MAG-IT-L1).
  Blue: End limit (MAG-IT-L1).
- Gris: Referencia (MAG-IT-R).
- *Grey: Reference (MAG-IT-R).*

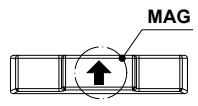

⇨ = Dirección positiva de lectura / *Positive reading direction.*

(*) = Hacer coincidir el imán de selección de la marca de referencia (MAG-IT-R) con la marca de referencia óptica (en el fleje cada 50 mm) / *Align the reference mark selector magnet (MAG-IT-R) with the optical reference mark (on the tape every 50 mm).*

(9) = En caso de montar los topes (T), recalcular la distancia teniendo en cuenta los topes (T).
In case of mounting the end covers (T), recalculate the position taking into account the end covers (T).

Montaje de la cabeza / *Head Mounting*

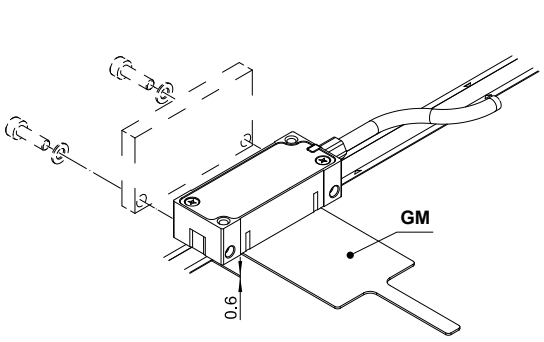

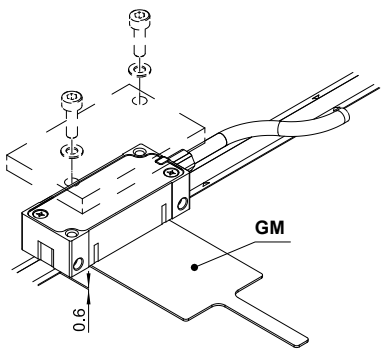

- Colocar la cabeza en relación al fleje según las especificaciones.
  Position the head relative to the tape according to specifications.
- Como ayuda al montaje se puede utilizar la galga de montaje (GM) de 0,6 mm de espesor para mantener la separación adecuada entre la cabeza y el fleje.
  The 0.6 mm thick mounting spacer (GM) can be used as an assembly aid to maintain the rideheight between the head and the tape.

(*) Tener en cuenta las instrucciones de montaje indicadas en manual correspondiente a la cabeza.
Observe the assembly instructions indicated in the reader head manual.